專利名稱：散熱裝置	
應用領域：DNT - AOC	專利號：TWI872652B
申請日期：2023-08-18	公告日：2025-02-11
申請地區：TW, CN, US, EP	發明人：孫積賢、吳佩芳

主要圖示

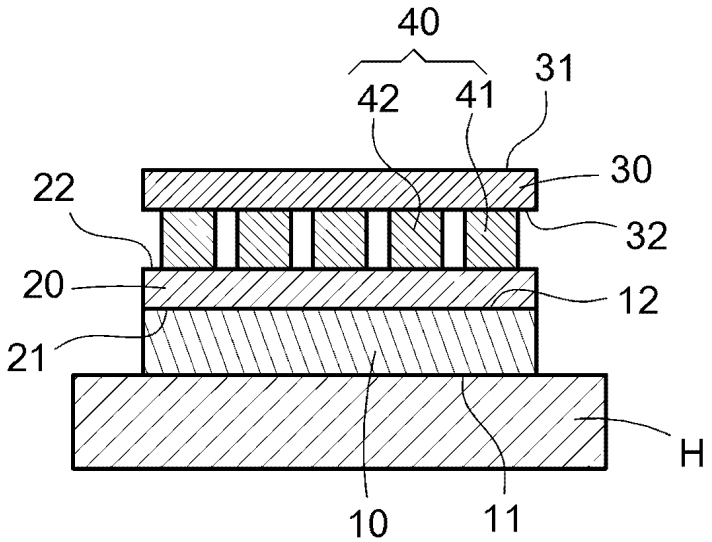

專利說明

利用鎢合金導熱墊以壓合封裝直接貼附於熱源，接著透過第一、第二基板以及等數量之 N 型與 P 型之鉍化銻導熱柱進行散熱。